UFSK INTERNATIONAL

SYS

500 XLS

BEHANDLUNGSSTUHL

D

2024V01

ENJOY QUALITY AND DESIGN

500 XLS

Art. Nr.: *1500 0005*

Perfekt für MKG-Behandlungen, mit hufeisenförmigem Multifunktions-Kopfteil. Für eine bequeme Patientenlagerung für Anwendungen und Behandlungen, die eine Bauchlagerung erfordern.

Unser Spezialist
für MKG-Behandlungen

FUNCTIONAL CLASS

Positionierung

Memo-Belegung/Standard-Empfehlung

1 Transport-Position

2 Anästhesie-Position

3 OP-Position-1

4 Flachlage

Bester Zugriff im Kopfbereich

Kopfteil

2-dimensional und längs einstellbares Multifunktions-Kopfteil in Hufeisenform, auch geeignet für Behandlungen in Bauchlage.

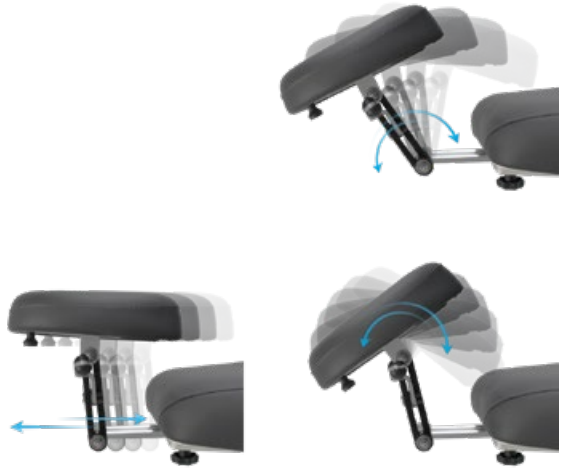

Bremssystem

Mechanisch. Einfach zu bedienen.

Stabiles Fahrwerk mit 2 zentral bremsbaren Lenkrollen und 2 starren Rädern vereinen hohe Standfestigkeit und leichte Manövrierbarkeit.

Positionierung per Handtaster

Multifunktionaler Handtaster

Akkuanzeige

Reset-Taste

CPR-Taste

Auto-Run-Funktion

8 frei programmierbaren Memory-Positionen

Positionierung per Fußtastatur

Abnehmbare Fußtastatur

für Rücken-, Sitz- und Höhenverstellung inkl. An/Aus-Taster, 3 Memory-Positionen und Reset-Taste.

Technische Daten

Fahrwerk

• Rahmenprofil	60 x 30 mm
• Länge Fahrgestell inkl. Hebel	1.020 mm
• Breite Fahrgestell außen	710 mm
• Breite inkl. Armlehnen	830 mm
• Lackierung in weiß	
• Beidseitig bedienbare Zentralbremse	
• 2 Doppellaufrollen	ø 100 mm
• 2 starre Rollen	ø 150 mm
• Fußtastatur abnehmbar (gesamt, Rückenteil, Sitzteil auf/ab, Reset-Taste, Auto-Run-Funktion, 3 Memory-Positionen)	
• Not-Aus-Knopf	
• Mit Potentialausgleichsanschluss	

FUNCTIONAL CLASS

Oberrahmen

• 4-teilige Auflagefläche (Kopf, Rücken, Sitz, Beine)	
• Länge	1.930 – 2.160 mm
• Breite der Auflagefläche	610 mm
• Einstiegshöhe	580 mm
• Abnehmbare Polsterung	

	Winkel	Maße (L x B)
• Kopfteil	0°/+180°	275 x 280 mm
• Rückenteil	0°/+84°	610 x 610 mm
• Sitzteil	-3°/+32°	510 x 600 mm
• Beinteil	0°/-70°	490 x 525 mm
• Höhenverstellung		580 – 860 mm
• Armlehnen je	0°/+180°	455 x 75 mm

Elektrische Steuerung

- Alle Komponenten nach IP54
- Handtastatur mit 8 frei speicherbaren Memory-Positionen, Auto-Run-Funktion, Reset-Taste
- Fußbedienelement

Elektrische Antriebe
- Rücken, Sitz, Beine, Gesamt auf/ab
- Schockposition

Hubeinheit

• Gesamthub	280 mm
• Max. Belastbarkeit	200 kg
• Sämtliche Antriebe IP54, mit HAL-Sensorik, memorisierbar	

Sitzteil

Rückenteil/Beinteil

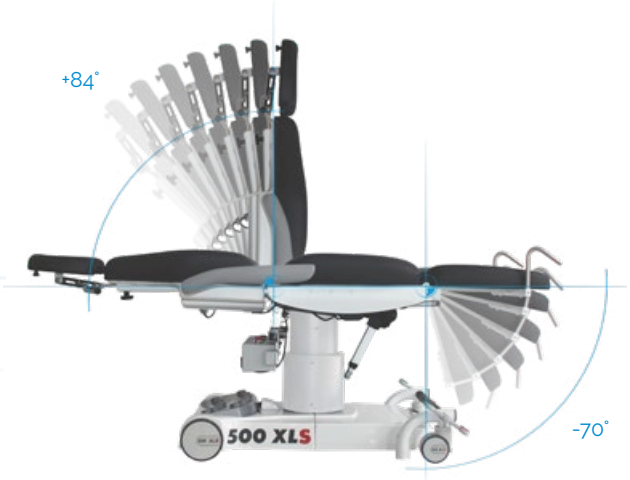

Höhenverstellung

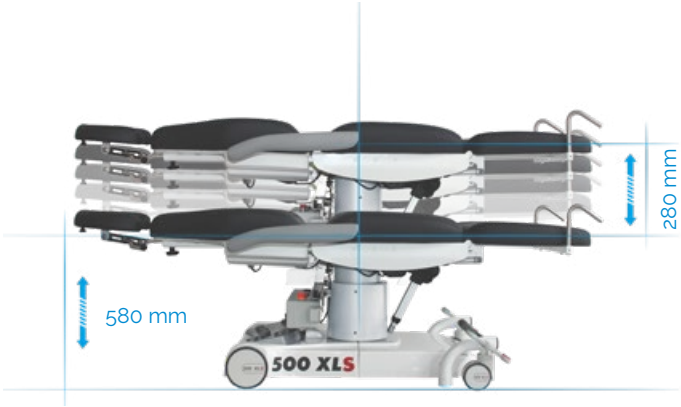

Leistungsstarke Akkumulatoren

- Akkubox mit 2 Akkus (Blei-Gel), umweltfreundlich, wartungsfrei, cadmiumfrei 2 x 12 V, 7,2 Ah
- Als Back-Up System ohne Werkzeug tauschbar
- Akustisches Signal als Unterspannungsschutz bei Tiefentladung der Akkus
- Universelles Ladegerät Input: 100 – 240 V
  Output: 30 V

Betriebsdauer pro Akkuladung
- Gemessen in OP-Zyklen (Vorbereiten-OP-Aufwachen) 100 OPs
- Die Anzahl der OP-Zyklen ist von individueller Bedienung abhängig

Netzfreier Betrieb

Einfaches Laden mit Ladeadapter und in der Akku-Box integrierten Ladeplatine.

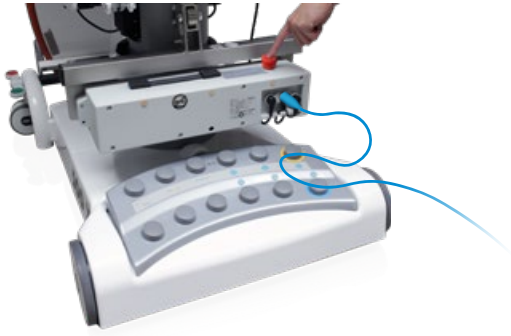

Einfacher Akku-Tausch

Zusätzliche Sicherheit durch wechselbare Akku-Box (Back-up-System **Art. Nr.:** *3047 0000*). Entladene Akku-Box kann schnell gewechselt werden.

Sonstige technische Details

- Abnehmbare, weg schwenkbare, mitlaufende Armlehnen, voll PUR umschäumt
- Alle metallisch berührbaren Teile verbunden zum Potentialausgleichsbolzen
- Abnehmbares Sitzteil für wartungsfreundlichen Zugriff auf sämtl. elektrische Komponenten

Max. Belastbarkeit	200 kg
Gerätegewicht	100 kg

Technische Änderungen vorbehalten

Geräteschutz

Abdecktuch *stayClean*
2.000 x 730 mm, Karton á 160 Stück
4 x 40 Stück **Art. Nr.:** *3034 0014*

Seite 64

Polsterung/Farbpalette

Standardfarbe Anthrazit **Art. Nr.:** *3037 0052*

„skai Tundra“
Seite 102

„skai Pandoria Plus“
Seite 103

FUNCTIONAL CLASS

Komponenten

500 ***XLS***
Art. Nr.: 1500 0005

Wechselakku
(Back-up System)

Art. Nr.: 3047 0000

Infusionsstange aus Edelstahl Ø 25/18 mm, Einhand-Höhenverstellung 1.070 – 1.660 mm, 4 Haken, max. 2 kg/Haken, Abtropfglas mit Halter (ohne Komponentenhalter 3351 0037)

Art. Nr.: 3068 0000

Halterung für Handtastatur, PVC
(ohne Komponentenhalter 3351 0037)

Art. Nr.: 3351 1023

Handtasterhalterung an Infusionsstange Ø 25/18 mm, PVC

Art. Nr.: 3351 1022

Einlegekopfkissen

Art. Nr.: 3325 0000

Anästhesiearmauflage mit Universalgelenk, inkl. Armfessel

Art. Nr.: 3078 0000

Normschiene 300 mm,
Sitzteil

Art. Nr.: 3321 0000

Normschiene,
Rückenteil

Art. Nr.: 3320 0000

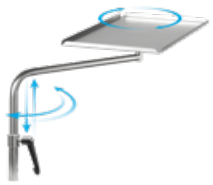

Instrumententisch
500 x 300 x 15 mm, höhen-
verstellbar, schwenkbar,
abnehmbar, inkl. Adapter
(ohne Komponentenhalter
3351 0037)

Art. Nr.: 3065 0000

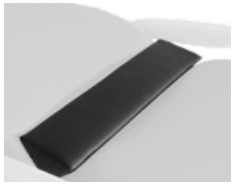

Trapezkissen (Einlegekissen)
für Rücken/Sitzteil

Art. Nr.: 3022 0005

Knierolle
Halbrolle 600 x 280 x 140 mm,
PUD-Beschichtung

Art. Nr.: 3019 0000

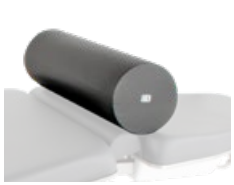

Knierolle
rund 500 x 150 mm,
PUD-Beschichtung

Art. Nr.: 3050 0000

Handfesseln,
Paar

Art. Nr.: 3015 0000

Körpergurt mit Klettver-
schluss, 2-teilig

Art. Nr.: 3083 0000

Seitengitter rechts und links,
schwenkbar mit Verriegelung,
gepolstert

Art. Nr.: 3351 1036

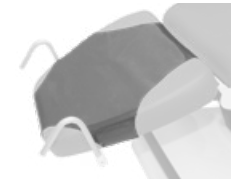

Fußfolienschutz

Art. Nr.: 3326 0000

Komponentenarm aus
Edelstahl, schwenkbar,
inkl. ausziehbarer Infusions-
stange Ø 25 mm

Art. Nr.: 3024 0014

Komponentenhalter,
Edelstahl

Art. Nr.: 3351 0037

Schiebegriffe,
Paar

Art. Nr.: 3069 0000

Tuchabstandhalter
flexibel biegbar mit
Luftanschluss,
inkl. Normschiene und
Befestigungskloben

Art. Nr.: 3351 0009

Tuchabstandhalter
flexibel biegbar,
inkl. Normschiene und
Befestigungskloben

Art. Nr.: 3351 0010

Hygieneprodukte

Abdecktuch für
Behandlungsstuhl,
*stay**Clean***
2.000 x 730 mm,
Karton á 160 Stück

Art. Nr.: 3034 0014

Abwurfgestell
inkl. 12l Eimer,
*stay**Clean** kick bucket*

Art. Nr.: 3351 1046

Medizinprodukt

Instrumententisch
*support**Line***
höhenverstellbar
730 – 1.000 mm

Art. Nr.: 3351 0026

„skai® Tundra“

Hochwertiges skai® Material mit feiner Kalbsledernarbung und dezentem Matt-Glanz-Effekt. Das sehr umfangreiche Farbspektrum ermöglicht viele Anwendungs- und Kombinationsmöglichkeiten.

Produktspezifikation

- Langlebig
- Reißfest
- Pflegeleicht
- Abriebfest (DIN EN ISO 6570-2)
- Lichtecht
- Desinfektionsmittelbeständig
- Biokompatibilität:
  Zytotoxizität (EN ISO 10 993-5) und
  Epikutantest (EN ISO 10 993-10)
- Blut- und urinbeständig
- Phthalatfrei
- Vegan

*eye**Force***		1800 0000
*500 **XLE***		1500 0006
*500 **XLE** comfort*		1500 0006
		+ 3037 0080
*500 **XLS***		1500 0005
*500 **ECO***		1500 0008
*400 **XL***		1400 0001
*surgi**Force***	Formsitz	2600 0008
*surgi**Force** light*	Formsitz	2600 0009
*surgi**Line***	Formsitz	2200 0008
*assist**Line***		2400 0015
*motion**Line***		1700 0000
*motion**Line**-E*		1700 0001

+ Art. Nr.: *3037 0...*

weiß F6461198
Art. Nr.: *134*

creme F6461210
Art. Nr.: *057*

beige F6461636
Art. Nr.: *094*

sand F6461230
Art. Nr.: *058*

pistazio F6461610
Art. Nr.: *153*

mint F6461495
Art. Nr.: *067*

aqua F6461456
Art. Nr.: *001*

türkis F6461338
Art. Nr.: *008*

perle F6461288
Art. Nr.: *007*

silber F6461550
Art. Nr.: *070*

stone F6461608
Art. Nr.: *075*

bleu F6461496
Art. Nr.: *068*

dolphin F6461609
Art. Nr.: *076*

sky F6461581
Art. Nr.: *073*

royal F6461196
Art. Nr.: *051*

atoll F6461453
Art. Nr.: *062*

violett F6461356
Art. Nr.: *059*

cyclame F6461381
Art. Nr.: *119*

orchidee F6461354
Art. Nr.: *011*

bordeaux F6461350
Art. Nr.: *010*

kirsche F6461199
Art. Nr.: *054*

feuer F6461454
Art. Nr.: *063*

karneol F6461557
Art. Nr.: *072*

orange F6461556
Art. Nr.: *071*

apricot F6461458
Art. Nr.: *066*

mais F6461457
Art. Nr.: *065*

mango F6461607
Art. Nr.: *074*

safran F6461542
Art. Nr.: *069*

limonade F6461343
Art. Nr.: *009*

limone F6461543
Art. Nr.: *109*

smaragd F6461455
Art. Nr.: *064*

agave F6461273
Art. Nr.: *006*

chrom F6461205
Art. Nr.: *056*

ocean F6461204
Art. Nr.: *055*

schoko F6461357
Art. Nr.: *060*

schwarz F6461195
Art. Nr.: *050*

anthrazit F6461197
Art. Nr.: *052*

Die angezeigten Farben auf Ihrem Gerät können geringfügig von den Originalfarben abweichen. Originalfarbkarten können Sie unter info@ufsk-osys.com anfordern.

„skai® Pandoria Plus“

skai® Pandoria Plus ist ein hochwertiger Polsterbezugsstoff, dessen feine Mikroporenstruktur eine dezente Optik ergibt, die durch einen Ton-in-Ton-Effekt veredelt wird. Die angenehme Haptik des Materials sowie die hervorragende Materialeigenschaften machen skai® Pandoria Plus universell einsetzbar.

Produktspezifikation

- Langlebig
- Reißfest
- Pflegeleicht
- Abriebfest (DIN EN ISO 5470-2)
- Öl- und fettbeständig
- Lichtecht
- Desinfektionsmittelbeständig
- Schwer entflammbar
- Biokompatibilität: Zytotoxizität (EN ISO 10 993-5) und Epikutantest (EN ISO 10 993-10)
- Schweiß-, urin- und blutbeständig
- Antibakteriell nach JIS Z 2801
- Vegan

*eye**Force***		1800 0000
*500 **XLE***		1500 0006
*500 **XLE** comfort*		1500 0006
		+ 3037 0080
*500 **XLS***		1500 0005
*500 **ECO***		1500 0008
*400 **XL***		1400 0001
*surgi**Force***	Formsitz	2600 0008
*surgi**Force** light*	Formsitz	2600 0009
*surgi**Line***	Formsitz	2200 0008
*assist**Line***		2400 0015
*motion**Line***		1700 0000
*motion**Line**-E*		1700 0001

+ **Art. Nr.:** *3037 0136*
+ **Art. Nr.:** *3037 0...*

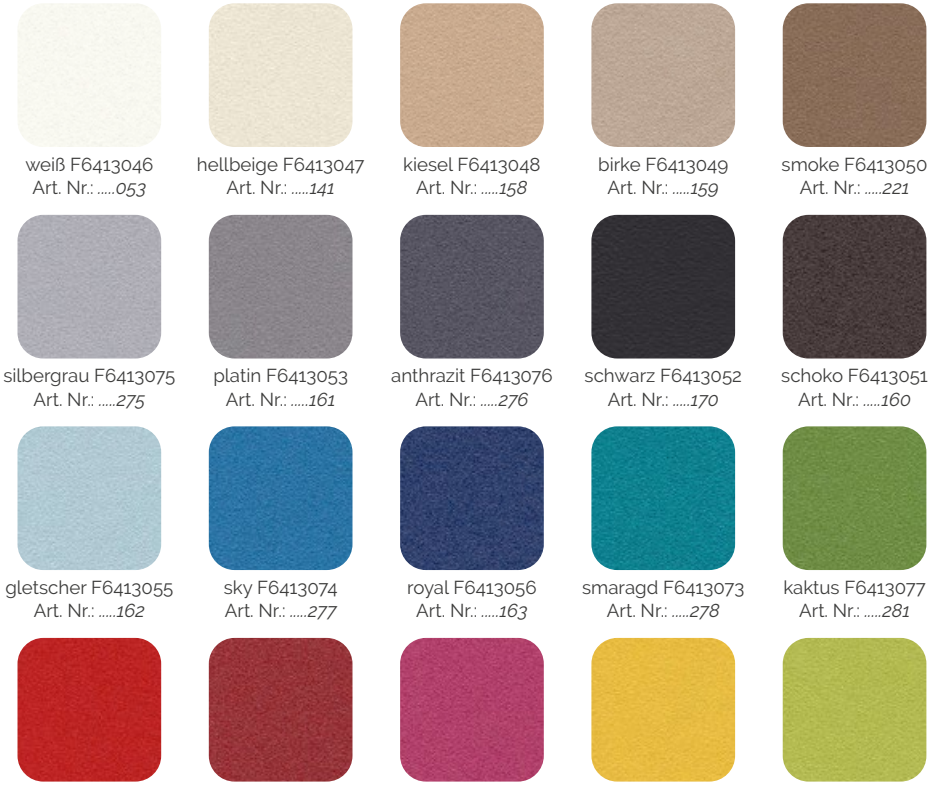

weiß F6413046 Art. Nr.: *053*
hellbeige F6413047 Art. Nr.: *141*
kiesel F6413048 Art. Nr.: *158*
birke F6413049 Art. Nr.: *159*
smoke F6413050 Art. Nr.: *221*
silbergrau F6413075 Art. Nr.: *275*
platin F6413053 Art. Nr.: *161*
anthrazit F6413076 Art. Nr.: *276*
schwarz F6413052 Art. Nr.: *170*
schoko F6413051 Art. Nr.: *160*
gletscher F6413055 Art. Nr.: *162*
sky F6413074 Art. Nr.: *277*
royal F6413056 Art. Nr.: *163*
smaragd F6413073 Art. Nr.: *278*
kaktus F6413077 Art. Nr.: *281*
feuer F6413058 Art. Nr.: *166*
kirsche F6413079 Art. Nr.: *279*
fuchsia F6413078 Art. Nr.: *280*
mais F6413057 Art. Nr.: *164*
limone F6413054 Art. Nr.: *165*

Die angezeigten Farben auf Ihrem Gerät können geringfügig von den Originalfarben abweichen. Originalfarbkarten können Sie unter info@ufsk-osys.com anfordern.

So perfektionieren Sie Ihren OP.

eyeForce

500 XLE

500 XLE comfort

500 XLS

500 ECO

400 XL

motionLine

motionLine-E

surgiForce

surgiForce light

surgiTrend

surgiLine

stayClean

stayClean roll

stayClean kick bucket

supportLine

assistTrend

assistPro F

assistPro H

easyPro F

easyPro R

easyLine F

easyLine R

assistLine

UFSK INTERNATIONAL OSYS

KONTAKTIEREN SIE UNS

UFSK-International OSYS GmbH
Kirchhoffstraße 1
93055 Regensburg
Germany

Tel. +49 (0) 941 78862 15
Fax +49 (0) 941 78862 35
E-Mail info@ufsk-osys.com
Web ufsk-osys.com

MADE IN GERMANY
Design | Construction | Manufacturing